Daylight™ Floorstanding Lamp

D23030-01 for UK
E23030-01 for Europe
U23030-01 for USA/Canada
A23030-01 for Australia/NZ

Daylight™ Floorstanding Lamp

Technical information

Replacement bulb/tube code	Daylight™ Light source	Tungsten Equivalent	Average Lumens	Average Lux (26cm)	Electronic Ballast	Lens Diameter	Lens Material	Magnifications	Optional Lens	Height	Weight
D13621 for UK/Europe U13621 for USA/Canada A13621 for Australia/NZ	18w (included)	100w	1200lm	3500	yes	130mm 5"	Acrylic	3 Diopt./1.75x	No	1120mm 44"	6.6kg 14.4lbs

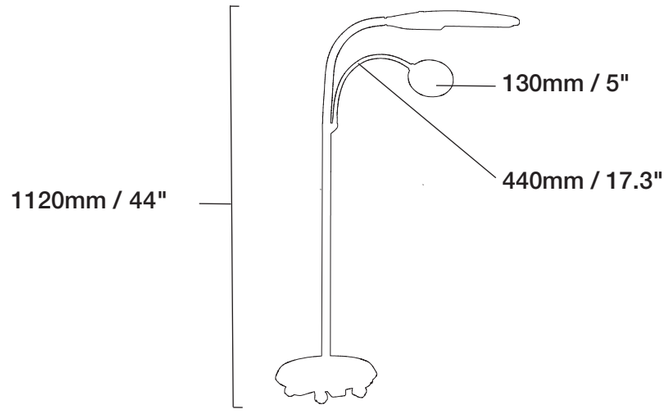

Daylight™ Floorstanding Lamp, white

Multifunctional floor lamp for all types of hobbies and reading

1. Optimal light direction with the unique 320° “easy-twist” shade
2. Powerful 18w Daylight™ energy saving tube (100w equiv.)
3. Flicker-free light, work and read longer in comfort
4. Removable arm with 13cm/5" lens (1.75X magnification)
5. Strong base with 6 wheels makes it easy to move around

Lampe Daylight™ sur pied à roulettes, blanc

Idéale pour les travaux d'ouvrage, la lecture et les travaux minutieux

1. Orientez la lumière à 320° avec l’abat-jour “easy twist”
2. Tube Daylight™ 18w basse consommation (équiv. 100w)
3. Lumière sans scintillement, pour lire et travailler plus longtemps en tout confort
4. Bras amovible avec loupe de 13 cm/5" (grossissement 1,75X)
5. Socle résistant sur 6 roulettes facilement déplaçable

Daylight™ Standleuchte, weiß

Multifunktionale Standleuchte für alle Handarbeiten bzw. als Leselampe einsetzbar

1. Optimale Ausrichtung des Lichts mit dem 320° drehbaren Lampenschirm
2. Leistungsstarke Daylight™ 18w Energiesparröhre (entspricht 100w)
3. Flimmerfreies Licht für längeres ermüdungsfreies Lesen und Arbeiten
4. Abnehmbarer Arm mit 13 cm/5" großer Linse (1,75fache Vergrößerung)
5. Stabiler Standfuß mit 6 Rollen, einfach überall im Haus einsetzbar

Lámpara de Pie Daylight™, blanco

Lámpara de pie multifuncional para todo tipo de trabajos manuales y lectura

1. Dirección óptima de la luz con la exclusiva pantalla de 320° “fácil de girar”
2. Potente tubo de ahorro de energía de 18w Daylight™ (equiv. 100w)
3. Luz sin parpadeo, trabaje y lea cómodamente durante más tiempo
4. Brazo extraíble con lente de 13 cm/5" (aumento de 1,75X)
5. La sólida base con 6 ruedas facilita su movimiento